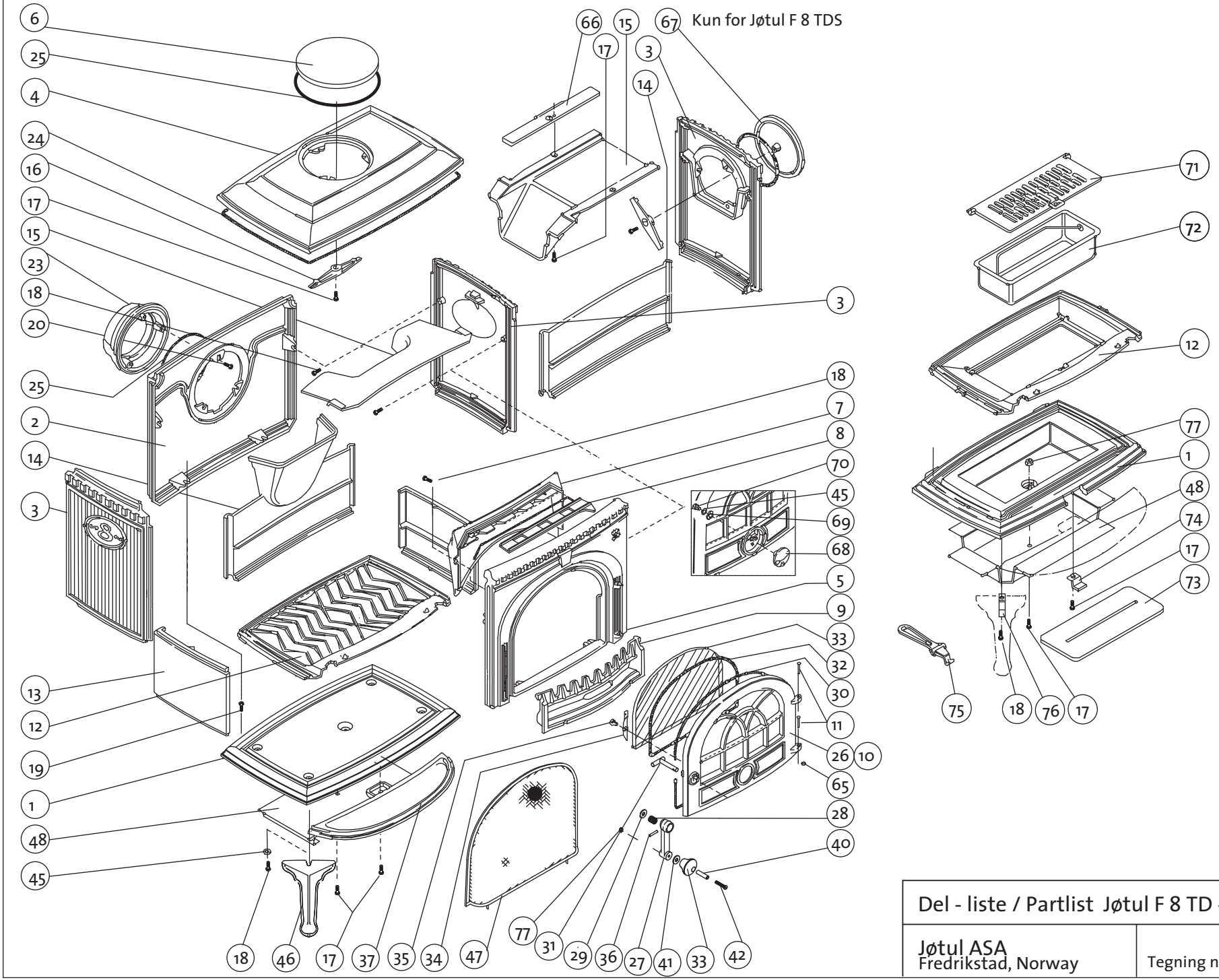

Del - liste / Partlist Jøtul F 8 TD - TDS - TDA-TDAS

Jøtul ASA Fredrikstad, Norway	Tegning nr: 1-0835-P00	Date: April 02